ハイブリッド彩木ガーデンデッキDG　取付説明書

●このたびは弊社の製品をお買い求めいただき、誠にありがとうございます。
施工に際しては、本書の内容にしたがってください。

本書では次の様な記号を使用しています。

⚠警告　死亡または重傷を負う可能性が予想される内容です。必ずお守りください。

⚠注意　負傷を負ったり物的損害が発生する可能性が予想される内容です。ご注意ください。

ポイント　取付手順で守っていただかないと取付けが出来ない内容、または製品に不具合が生じる可能性がある内容です。

施工の前に

⚠警告　●本製品は1階部分の屋外に使用する住宅用デッキです。1階部分以外で使用したり、デッキ以外への転用及び改造は行わないでください。

⚠注意　●施工には専門知識が必要です。必ず専門業者による施工をお願いします。
●正しく取付けるために施工前に必ず本書を熟読し遵守願います。

設置上の注意事項

⚠注意　●屋根などから落雪するおそれがある場所へは設置しないでください。
●エアコンの室外機やボイラーなど放熱する機器の付近には設置しないでください。

施工上の注意事項

⚠注意　●指示してあるボルトやネジ類はすべて確実に締めてください。
●指定の部品およびオプション品以外は使用しないでください。
●床板を切り欠き加工した場合は切断面には必ずシーリング処理してください。
●アルミ部材の腐食防止のため、アルミ部材と銅板や鉄板や鉄など異なる金属が接触しないようにしてください。
必要に応じてビニールテープや塗装などで絶縁処理を行ってください。
●施工後、ボルトやネジ類にゆるみやガタつきがないか確認してください。
●製品にモルタル、コンクリート等が付着した場合は速やかに拭き取ってください。

製品姿図

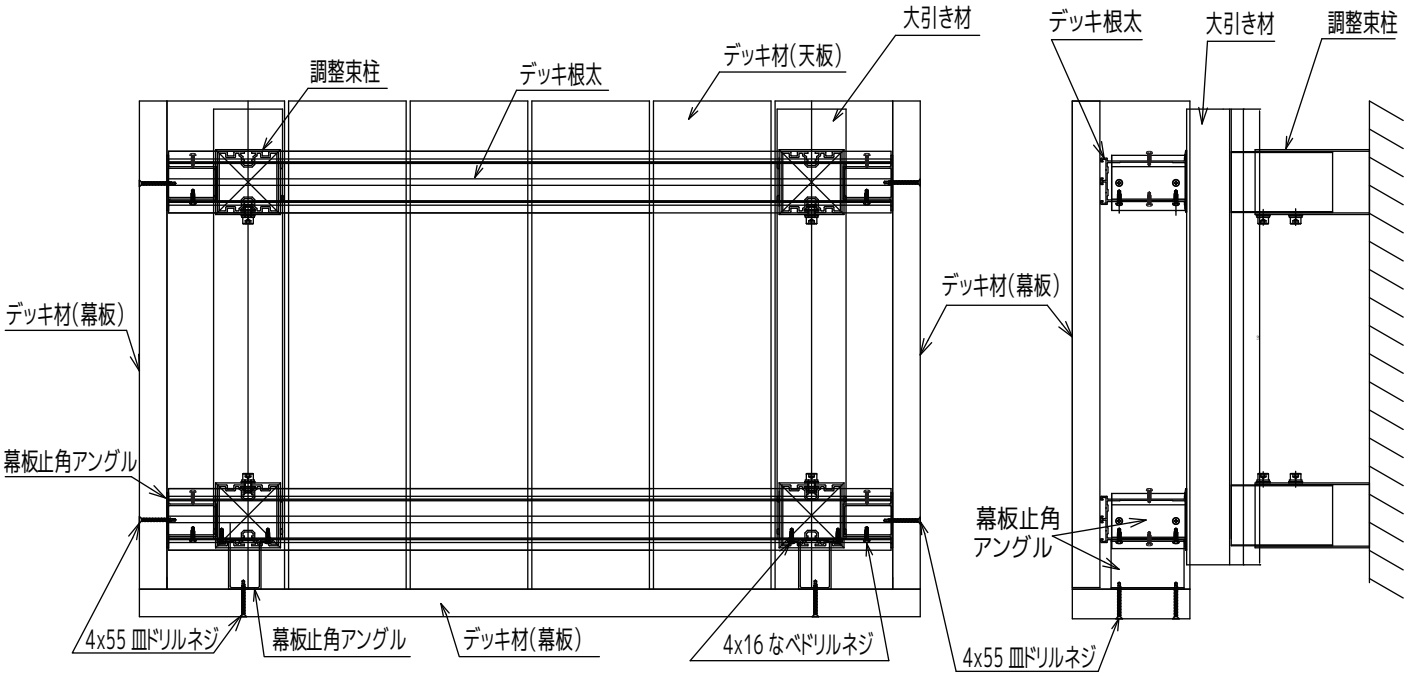

使用部品参考

（対象デッキによって違います。実際使用部品は出荷明細書に記載されています。確認してください。）

天板・幕板	大引・大引エンドキャップ	デッキ根太（大）又は（小）	TDF25 樹脂キャップ	調整束柱（TGP○○○○）	スライドクリップ3mm	スライドクリップ5mm
				底にパンチング板が付いている場合と無い場合がある（詳細は施工手順1項に記載）	略称：丸	略称：角
スライドスタート	幕板止角アングル	4×55 皿ドリルネジ	4×16 ナベドリルネジ	皿ドリルネジ M4x16 D=6	5x35（ファムコン）	補強アングル
CRゴムスポンジ	ハイパーコーク	取付説明書(本書)(取扱説明書同封)				
		デッキ納まり図 束・大引・根太配置図 束配置図 出荷明細書				

ご用意して頂く工具類
インパクトドライバー・プラスビット2番・コーキングガン
6mm六角レンチ・水平器・メジャー・カッター

施工手順

1　束・大引配置図に従い調整束柱を置きその上に大引材を載せてください

①補強アングルで固定の場合

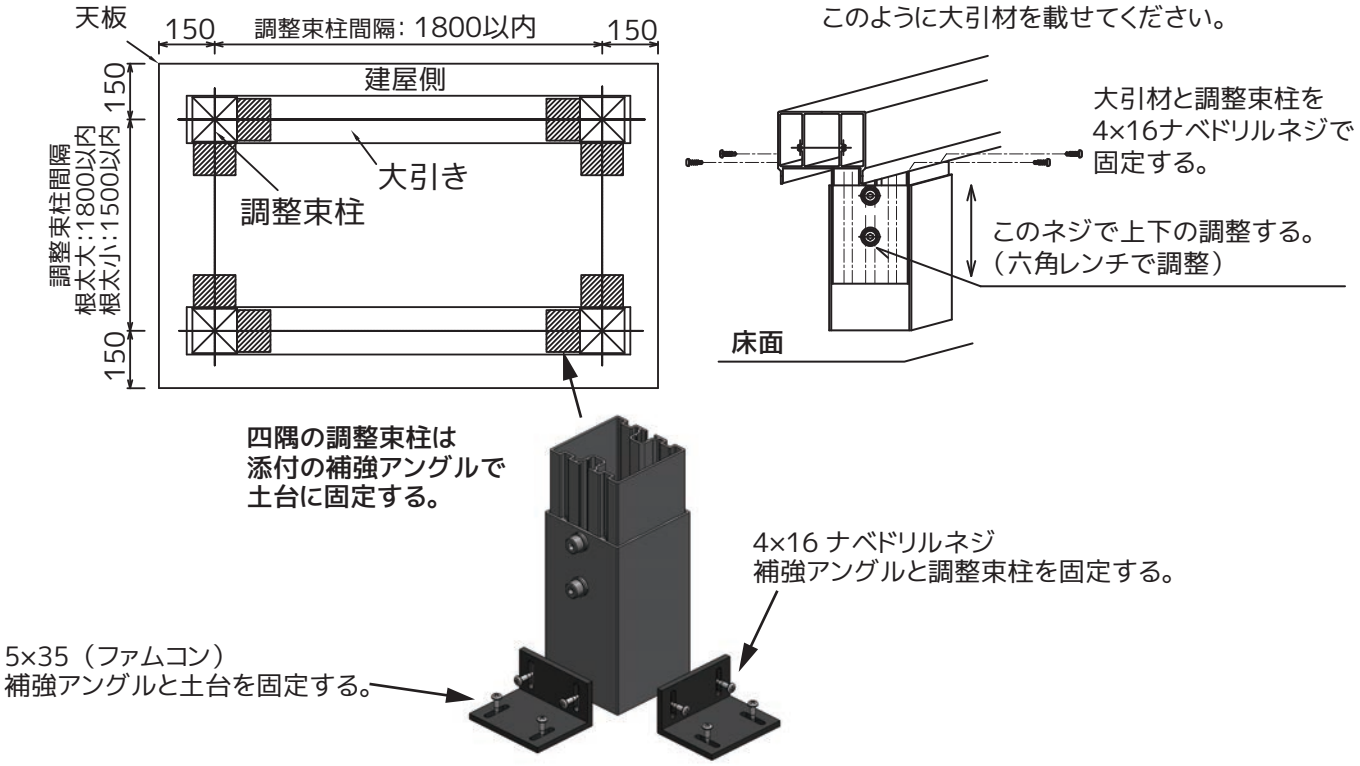

②パンチング材で固定の場合（オプション）

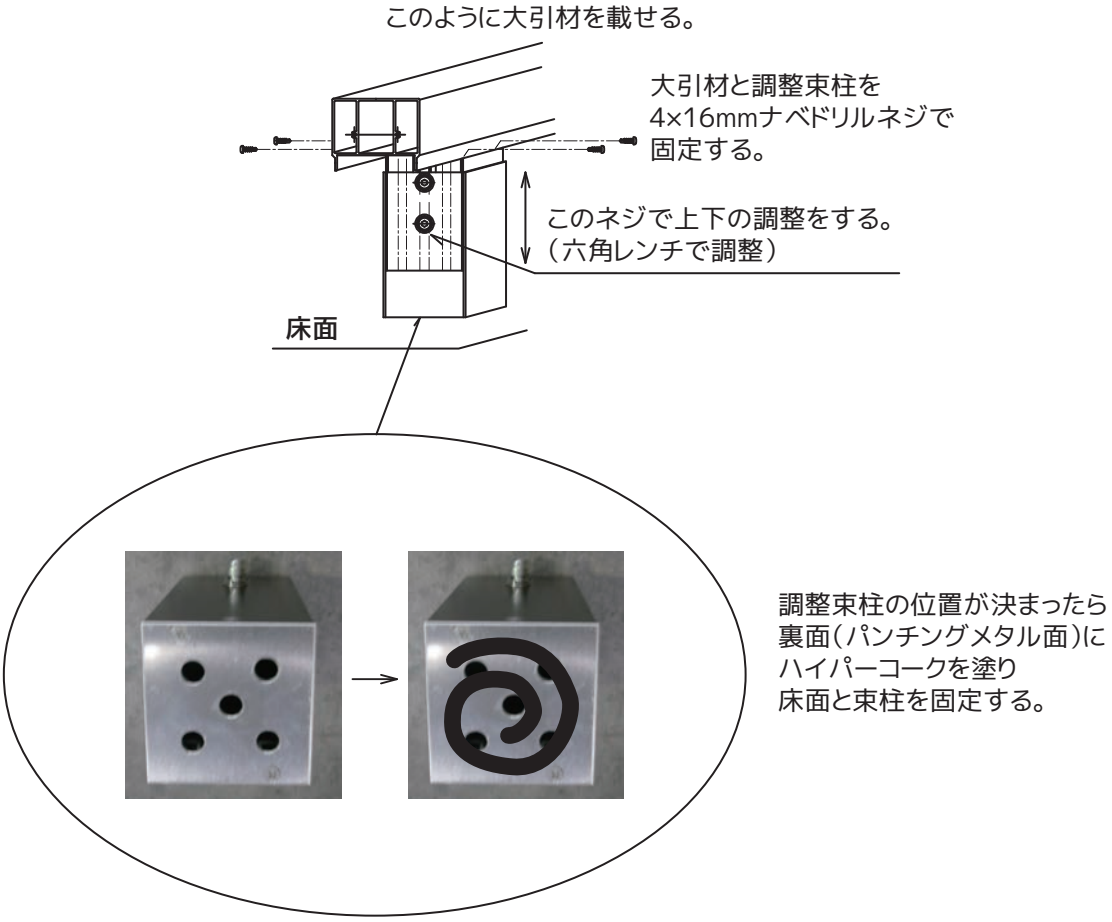

2　大引材の上に根太を仮置きし水平を取ってください

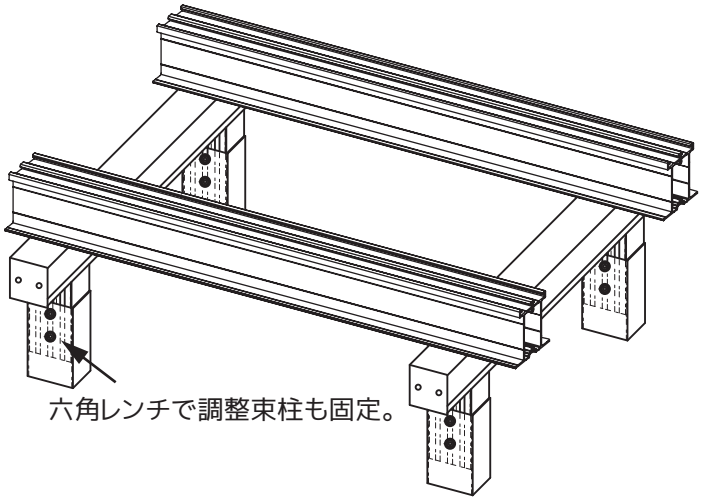

大引材の切断面に
大引エンドキャップを取付ける。（4×16ナベドリルネジ）
大引エンドキャップは壁側に向く切断面には付きません。

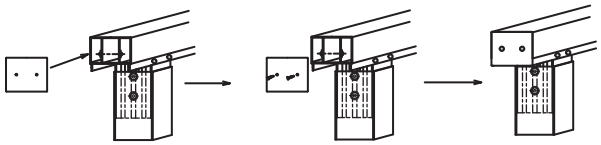

3　添付の図面に従い大引材の上に根太を置き固定してください

図面に従い大引材の上に根太を置き4×16ナベドリルネジで固定する。
幕板止角アングルを取付ける。（4×16ナベドリルネジで固定）

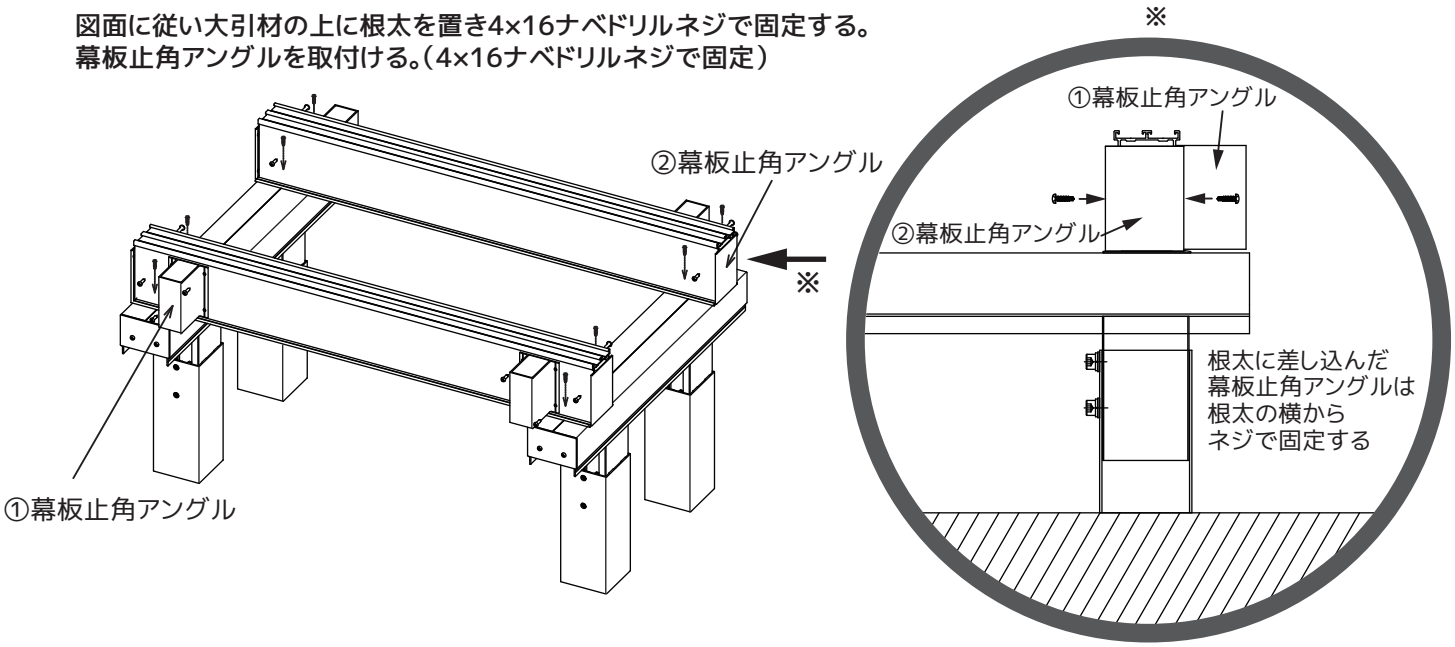

4　デッキ材を敷き始める側の根太にスライドスタートをネジ止めしてください

納まり図の「スタート」表示側が敷き始めとなります。

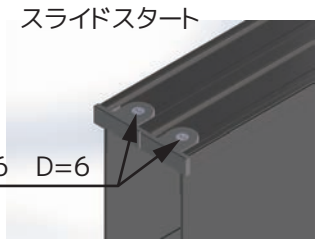

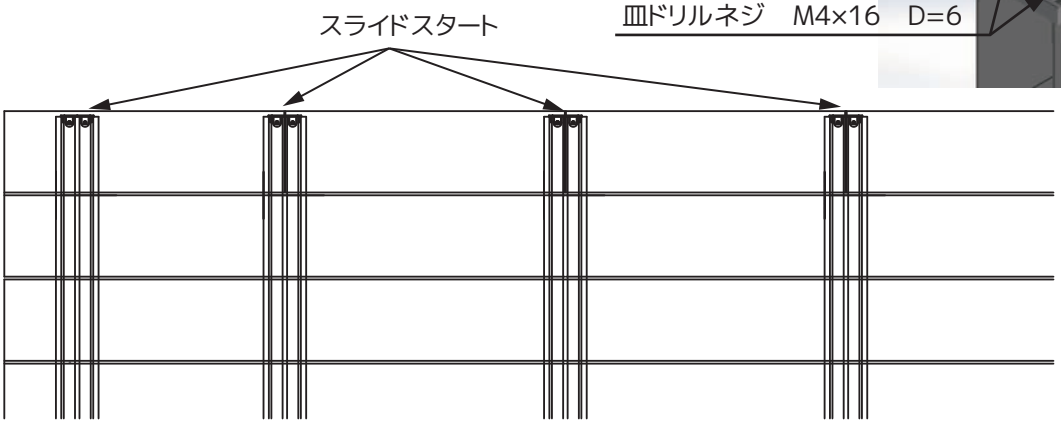

5 天板を敷きスライドクリップで固定してください

丸

頭が丸い形状
スライドクリップ3mm

角

頭が四角い形状
スライドクリップ5mm

スライドクリップの使い分け

金具タイプCに挟まれるところは"丸"
それ以外は"角"を使用

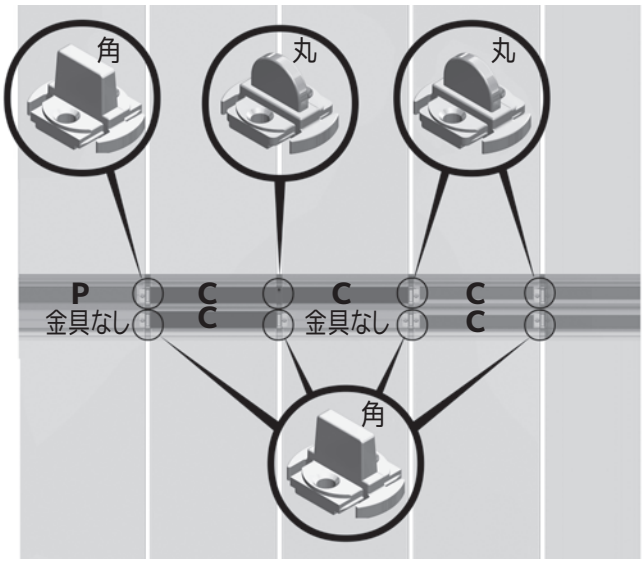

金具タイプ（デッキ材裏面に装着済）

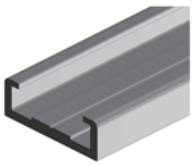

C（色：シルバー）

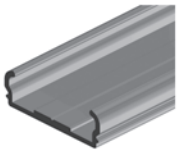

P（色：ダークブロンズ）

1

2

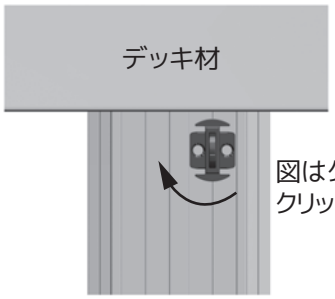

図はクリップ（丸）ですが
クリップ（角）も同様です。

根太の溝にクリップをこの向きに入れ、
クリップを90度回す。

3

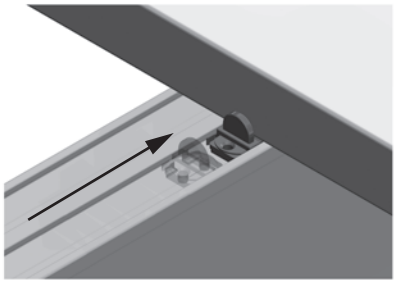

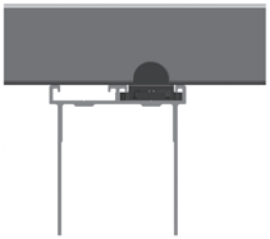

クリップの溝の中に入っている部分が
デッキ材の下に入るようにスライドする。

4

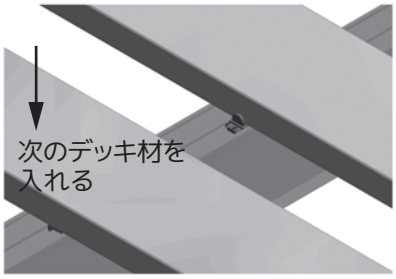

5

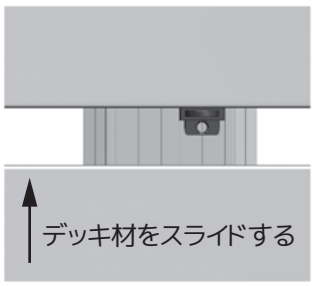

ソフトハンマーなどで天板を叩いて
スライドクリップとの間に隙間が出ないようにする。
（天板のピッチは150mmです）

6　スライドクリップをネジで固定してください

天板5列ごと、及び、最後の列の天板の手前のスライドクッリップはネジで固定する。（皿ドリルネジ　M4×16　D=6）

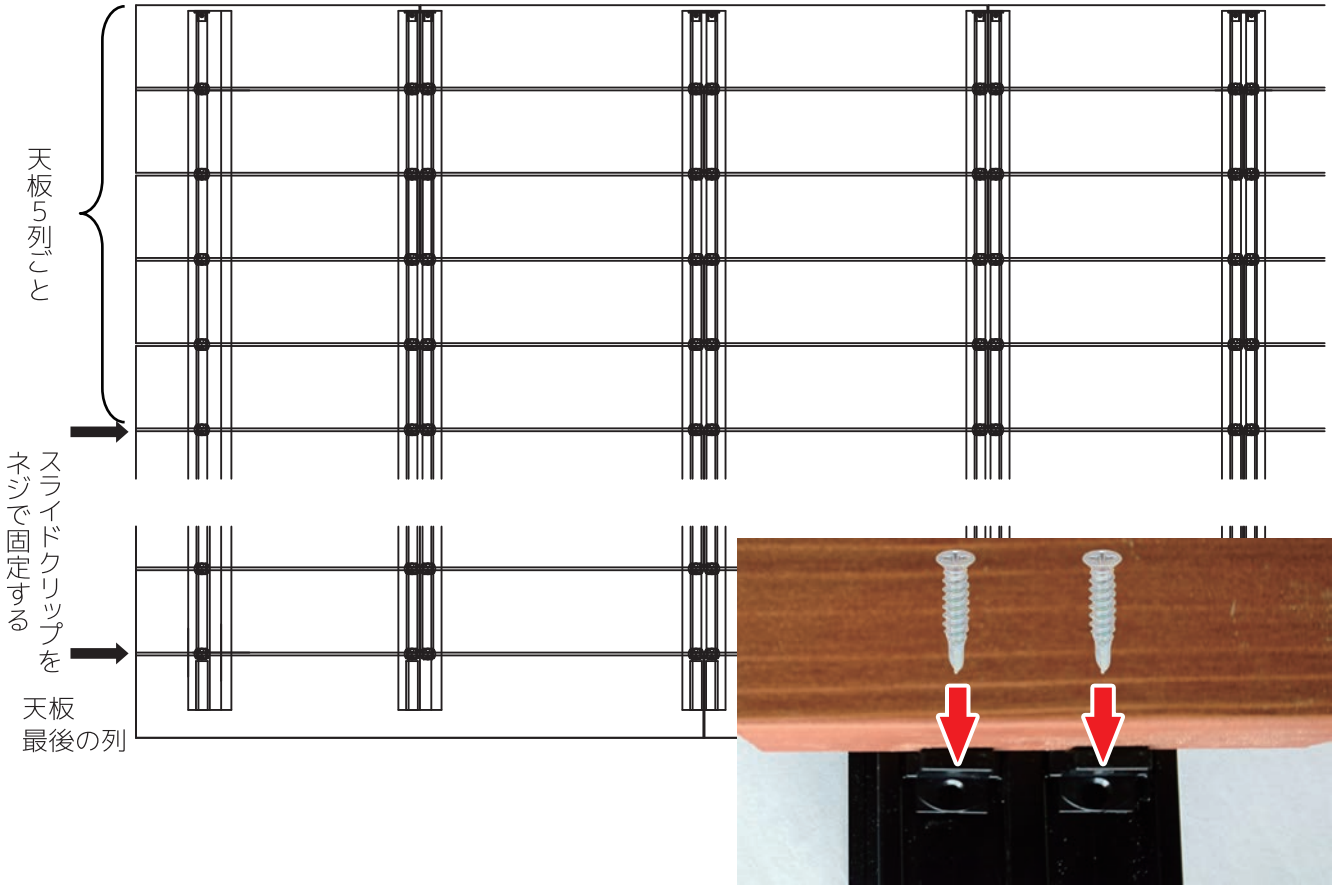

7　最後の列のデッキ材をはめます

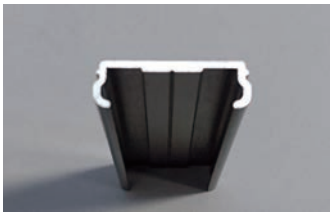

金具タイプPが付いた天板が
最後の列の天板です。

詳細は納まり図を確認願います。

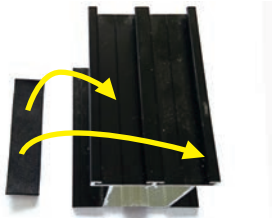

添付のCRゴムスポンジを根太の溝に
貼り付けて天板をはめる。
（スライド材がはまる位置に貼付け）

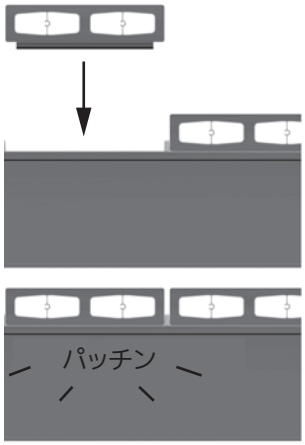

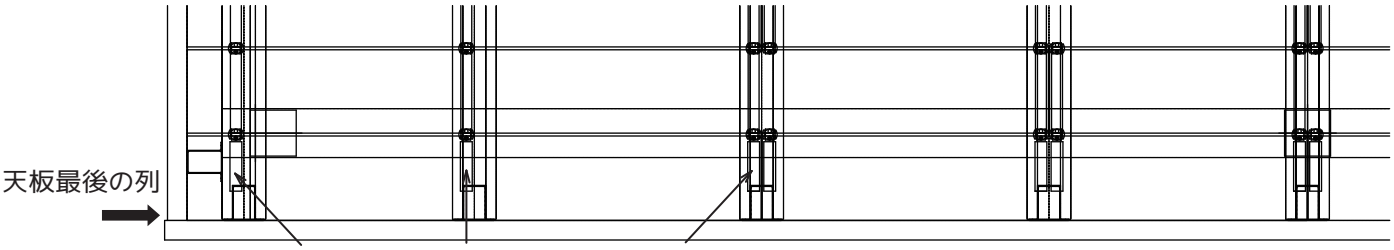

8　幕板材を取り付けます

幕板材は天板の裏側に接するように取り付けます。
幕板材には穴加工がされていないので、4．2mmのドリルで
幕板止角アングルにネジが止まる位置に下穴を開け、4×55皿ドリルネジで取り付ける。

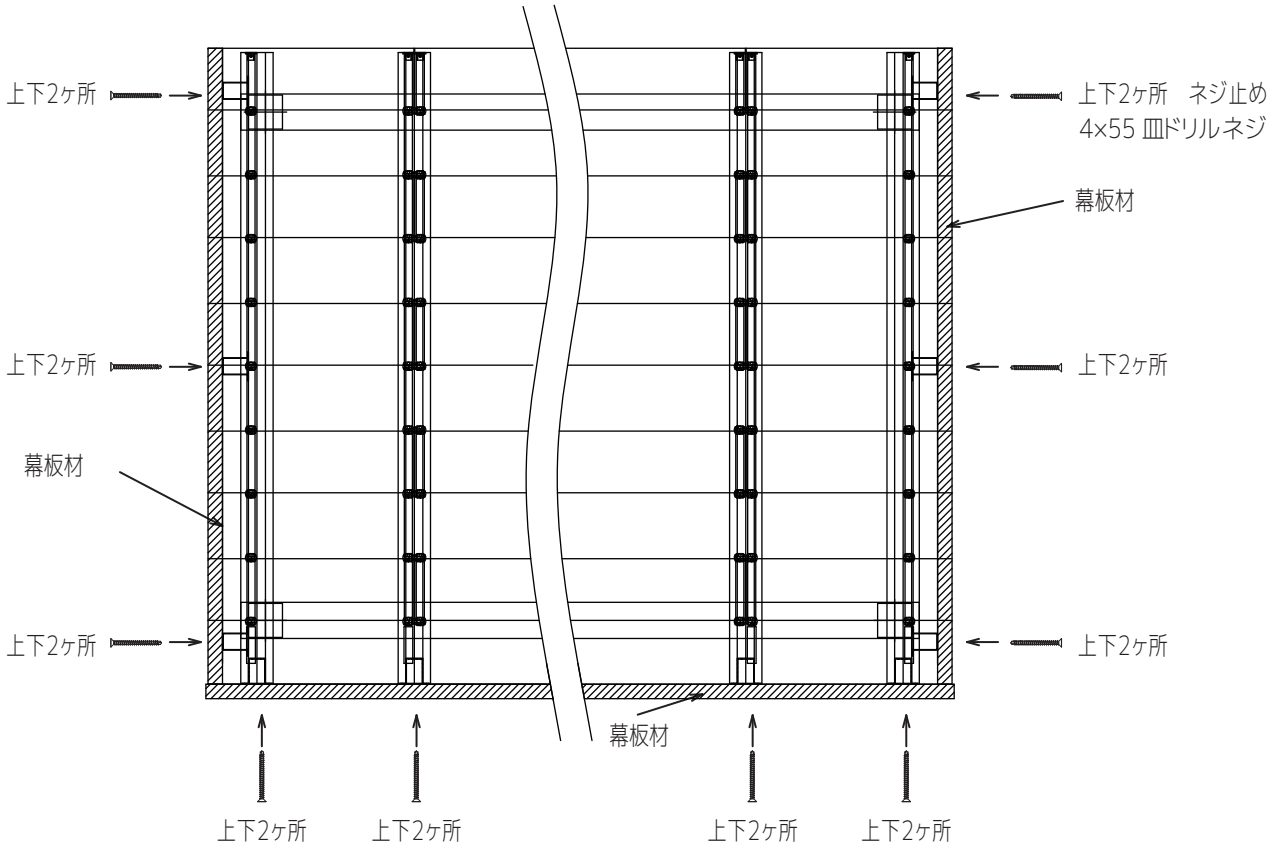

幕板ネジの位置目安

根太大（スライド11）の場合

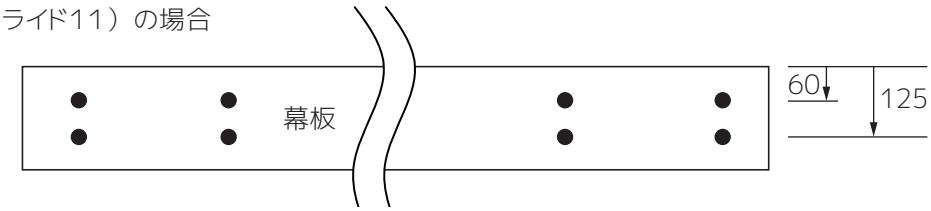

根太小（スライド7）の場合

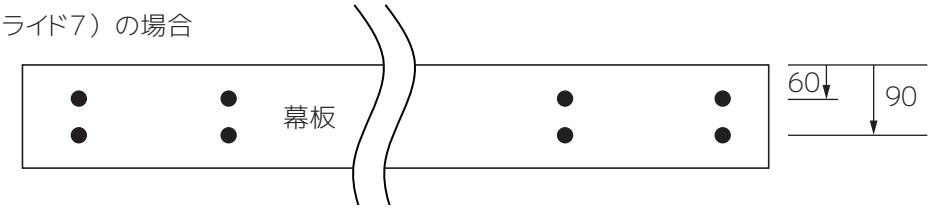

標準仕様図

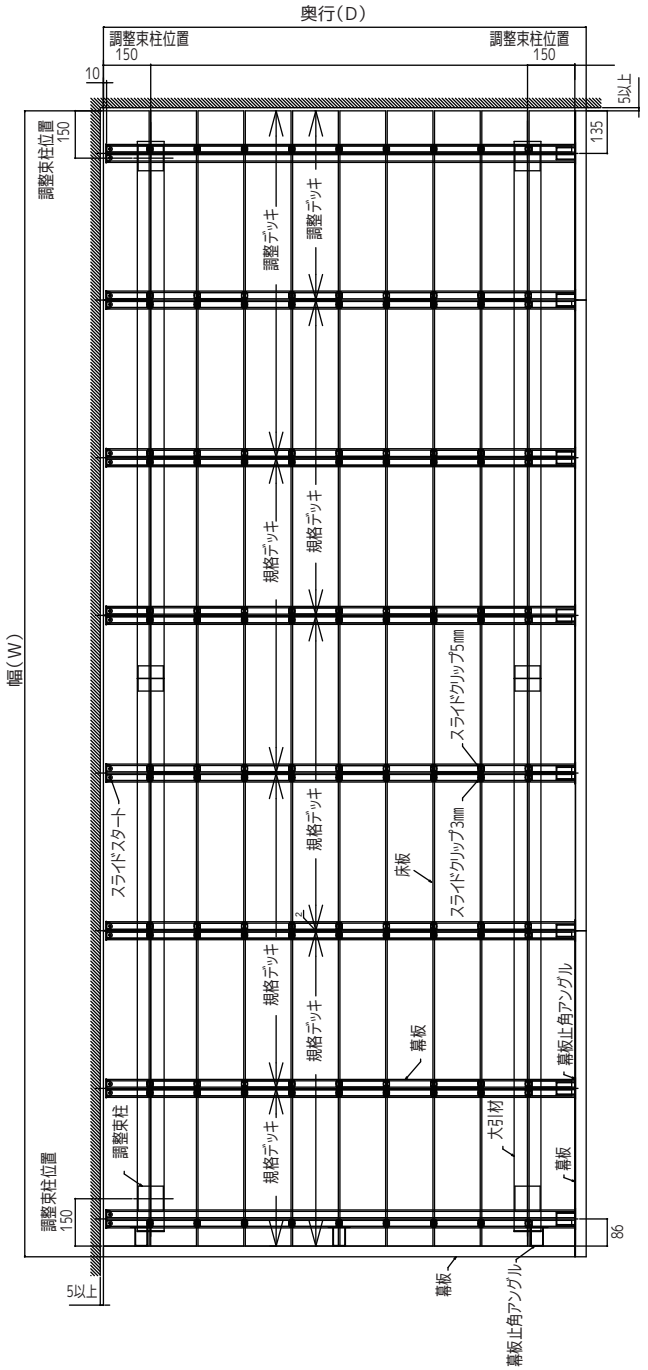

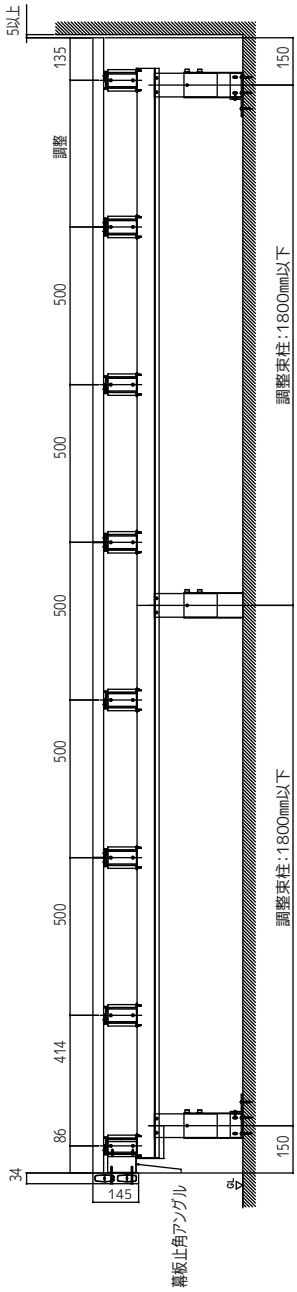

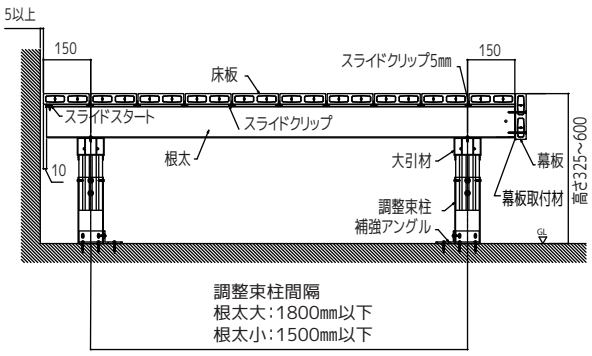

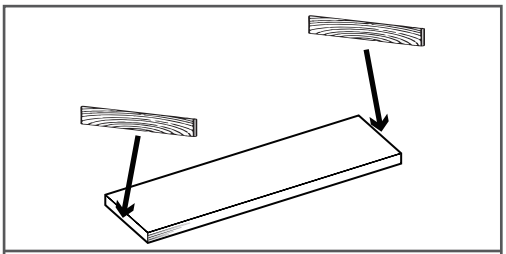

端部キャップ取付

横板の両端に端部キャップを接着固定する。
(接着剤は、市販の強力接着剤(屋外用)を使用ください)ただし、ハイパーコークが同梱の場合シーリングが接着可能。