安全にお使いいただくために

● ご使用前に全ての取扱説明書をお読み下さい。

・ この商品は、必ず屋外でご使用ください。

・ 屋内や閉め切った場所でのご使用はお止めください。

・ グリルは熱を放射しますので、可燃性の物から60㎝以上離してご使用ください。

（オーニング・パラソルの下でのご使用はお避け下さい。）

・ 点火する際は、必ず蓋を開けてご使用ください。

・ 熱くなったグリルを誰もいない状態で放置しないでください。

・ 着火後は本体も熱くなりますので、火傷にはご注意ください。（素手で触らないでください。）

・ 使用後は必ずOFFの状態にしてください。

・ 収納時はガスボンベや調整器を外してください。

・ ガスボンベは換気の良い場所で保管してください。

・ ガスボンベは、直射日光が当たる場所や高温になる場所では保管しないでください。

・ ガスボンベ取付け前にガス漏れがないか点検してください。点火後の点検は危険です。

・ グリルの周りを囲ったりしないでください。燃焼や換気の妨げとなります。

・ グリルの改造はしないでください。

・ ガスボンベを接続する前に、シーリングワッシャー（A)周辺に異物がないか確認してください。

・ ガスボンベを装着する時は、換気の良い場所で炎や熱、火花、可燃物から遠ざけてください。

・ **使用中にガスボンベを交換するときは、必ず火を消して調整器を本体から取り外して行ってください。**

構成部品

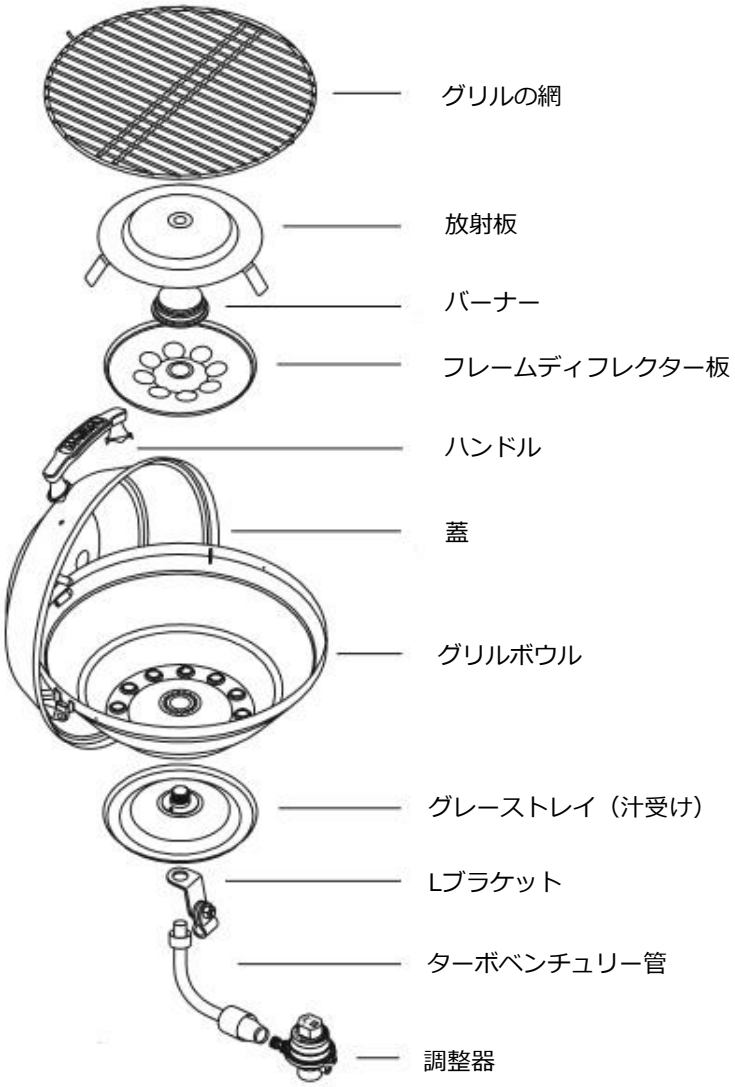

付属部品

・グリルボウルに蓋を取り付けるボルト・ナット・レンチ

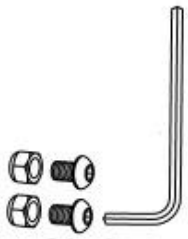

※準備する工具（付属なし）

９／１６"レンチ２本

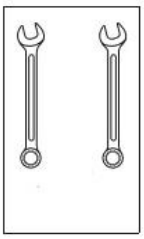

調整器の取付方法 ⚠

MAGMAのグリルは使い捨てプロパンガス缶（キャンプガス）を使用するように
設計されています。その他のガスを無理に接続すると事故につながる危険があります。
その他のガスは絶対に使用しないでください。

キャンピングガス指定商品

販売元：コールマンジャパン株式会社／Coleman Japan co,. Ltd.

商品型番：CV270 ／ CV470

(CV270)

(CV470)

① 調整器についている黄色の部分（カラー）をはずします。

② カラーをキャンプガスのノズル部分に上からカチッと音がするまで押して取り付けます。

③ 調整器のツマミの位置がOFFであることを確認してノズルに差し込み、カラーを押さえながら調整器を回して取り付けます。

燃料の取付方法 ⚠

- 必ずキャンピングガス CV270／CV470 を使用してください。
- バルブを取り付ける前に、各部の機能を確認してください。
- 調整器のツマミは優しく操作してください。
- 調整器を「ロック」位置にして注意してベンチュリー管にガス缶を取り付けます。
- 使用前にガス漏れがないことを確認してください。

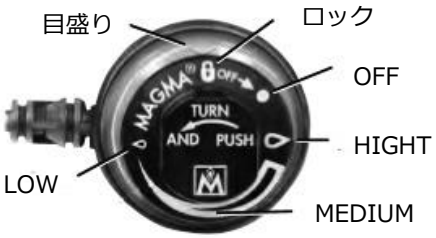

バルブは回転するので緩い感じがしますが、ガスが漏れることはありません。
安全に取り外しやすいようにしています。また、抵抗なくスィングします。

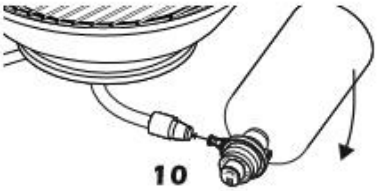

※調整器のツマミは押しながら回します。

ボウルに蓋を取り付ける

グリルボウルに付属のボルト・ナットで蓋を取り付けます

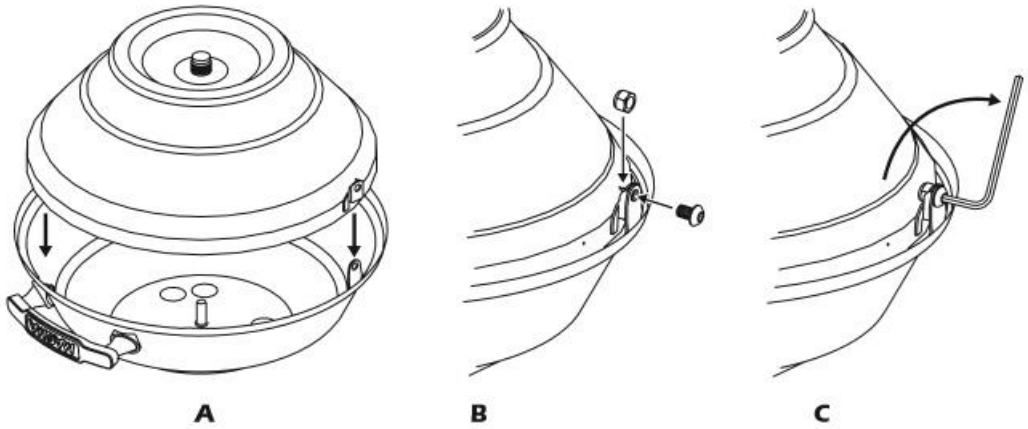

グリルを装着する

1） ご使用場所に適したマウントを選んで設置してください。各マウントの取付説明書をご参照ください。
グリルを設置する前に、マウントがしっかり固定されているかご確認ください。

2） 次に、使いやすい調整器の位置（グリルの右側か左側か）を決めてください。

3） ブラケットの垂直面が水平な位置になるように調整して、2個のレンチ（9/16")でボルト・ナットを固く締め、Lブラケットとクランプが動かないように固定します。 **（図３）**
注意：グリル調理面の温度が同じになるために、グリルを水平に設置することが重要です。

4） 蓋を閉めた状態でグリルを持ち上げ、Lブラケットに強くねじ込みゆるまないように締めます。 **（図４）**
グリルがちゃんとねじ込まれているか、位置が平行になっているかを確認して次に進んでください。

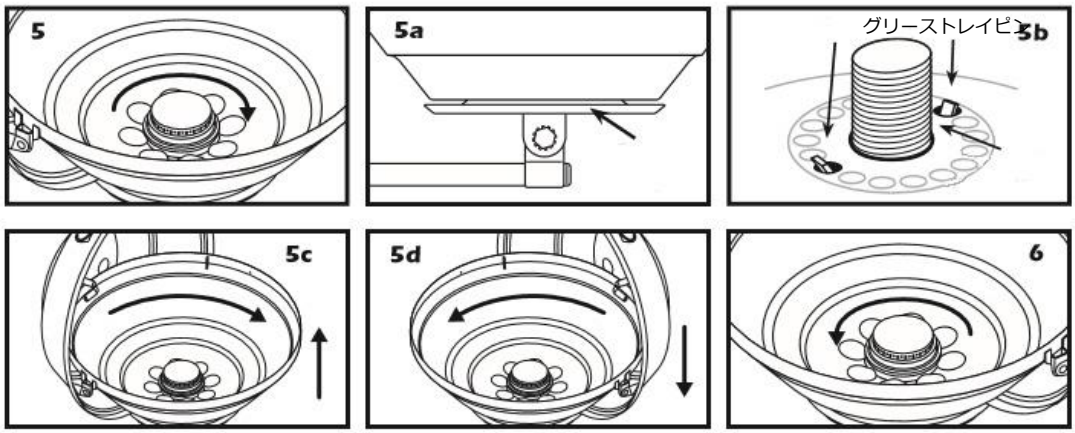

5） グリルがLブラケットにしっかりと設置された状態で、バーナーを３回転ゆるめます。

注意：３回転以上ゆるめるとグリルが落ちてしまうことがあります。

・ グリルを持ち上げ（5a)グリーストレイピン(5b)からはずし回転させて(5c)希望の位置に設置します。

・ 注意して戻し(5d)グリーストレイピンにはめ、バーナーを３回転させきっちり締める。(6)

もしバーナーが３回転しない時は、ピンがきちんとはまっていないかもしれません。

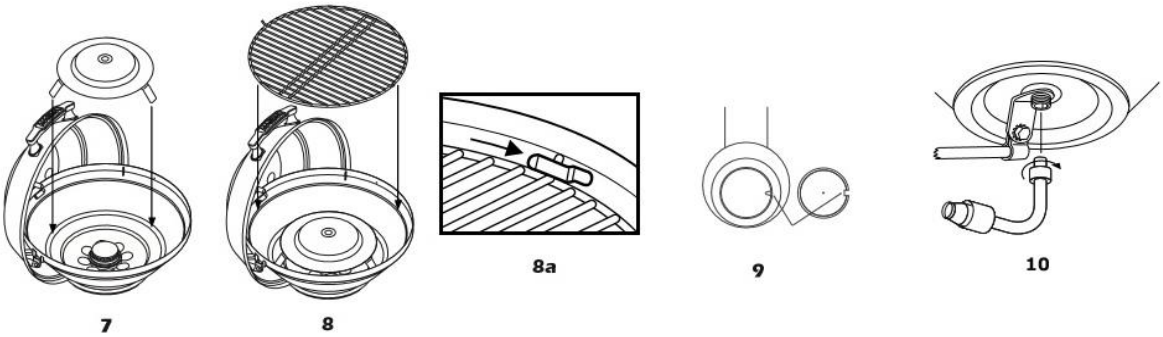

7） グリルボウルのバーナーの上に放射板を置きます。

8） グリル網を回転させながら留め金に入るようスライドさせて止めます(8a)これで内部の設置は完了です。

9） ベンチュリー管のくぼみにリングピンが付いてることを確認してください。

10） グリルの底にベンチュリー管を取り付け、ナットで固く締めてください。ベンチュリー管を回転させてもネジが緩まないようにしっかり締めます。

注意：ベンチュリー管は自由に回転しなければなりません。使用していない時はバルブと一緒に乾燥した場所で保管してください。ご使用前にベンチュリー管内部に障害物や異物がないことを点検してください。（クモの巣など）

操作手順 ⚠

蓋を閉めてご使用の際は調整器のツマミの位置を「LOW」にしてください。

注意：グリルをオーバーヒート（過剰な加熱）させないでください。特に余熱する必要はありません。
過度な加熱は錆や変色の原因となります。通常は蓋を閉めて「LOW」で調理してください。
もし、「MEDIUM」や「HIGH」にする必要がある場合は、蓋を開けて短時間ご使用ください。

点火方法

・蓋を開けて点火してください。蓋のロックは掛けた状態にしておきます。
・マッチか点火ライターを使って点火します。
・マッチか点火ライターの炎を放射板の端に近づけて、調整器のツマミを「HIGH」に合わせます。
・火が着いたことを確認したらツマミを「LOW」にして調理します。

ご使用前確認してください。

・グリルが安全で適切に設置されている事。
・内部の部品やグリーストレイ（汁受け）が清潔で正しい位置に装着されている事。
・蓋が正しく装着されている事。
・ターボベンチュリー管やバーナーに異物が付着していない事。
・グリルの網が留め金にしっかり止まっている事。
・ガスボンベに漏れがなく正しく装着され、ガスの残量が充分である事。
・ターボベンチュリー管のホールディングナットがしっかりと締まり、バルブの方向が変わっても回らない事。
・バルブがターボベンチュリー管にきちんと挿入されている事。
・肉の余分な脂をカットします。
・炎に直接水をスプレーしてください。

調理中の炎を抑えたい時

・ご使用時にはグリーストレイ（汁受け）を綺麗にしておきます。
・熱を下げて使用します。
・肉の余分な脂をカットし、油分を抑えて下ごしらえしてください。

収納について

・収納時にはガスボンベを外してください。
・調整器のバルブが錆びないように清潔にして湿度の低い場所に保管してください。
・グリルが安全で適切に設置されている事。
・内部の部品やグリーストレイ（汁受け）が清潔で正しい位置に装着されている事。
・ガスボンベに漏れがなく正しく装着され、ガスの残量が充分である事。
・水のスプレーを準備しておく事。（炎を小さくしグリルの過熱を抑えるため）

収納について

・収納時にはガスボンベを外してください。
・調整器のバルブが錆びないように清潔にして湿度の低い場所に保管してください。

商品情報

MAGMA　バーベキューグリル　マリーンケトル　[MK301]　ガス用
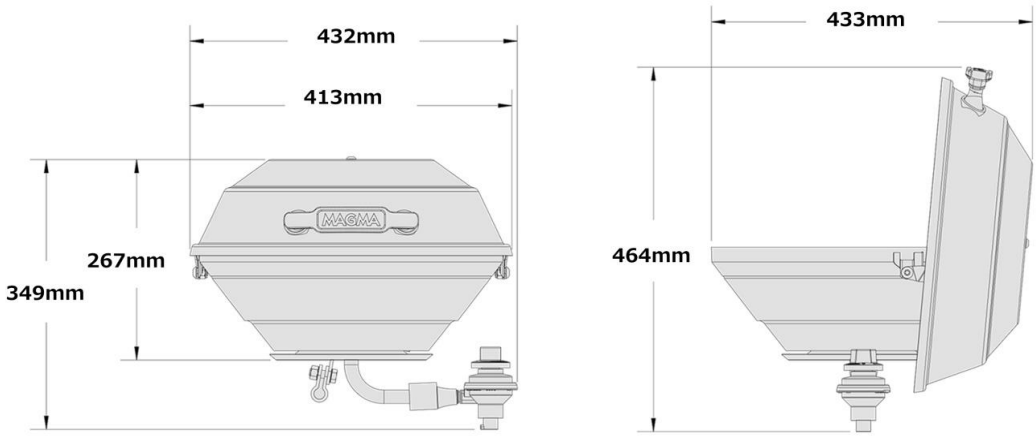
製造元	MAGUMA PRODUCTS.Inc., Lakewood, California, U.S.A.
燃料	使い捨てキャンピングガス　　４５０ｇ缶で推奨温度で約２～４時間燃焼
構造素材	外部　　１００％　鏡面仕上げ　１８－９　ステンレス 内部　　１００％　１８－８　ステンレス
網の直径	３８．１㎝
網の素材	ステンレス
ハンドル素材	耐熱性プラスティック
蓋	ステンレス
ボウル	ステンレス
重量	5　ｋｇ
高さ	26.7　㎝
グリル直径	40.6　㎝
全体の直径	43.2　㎝